97157242

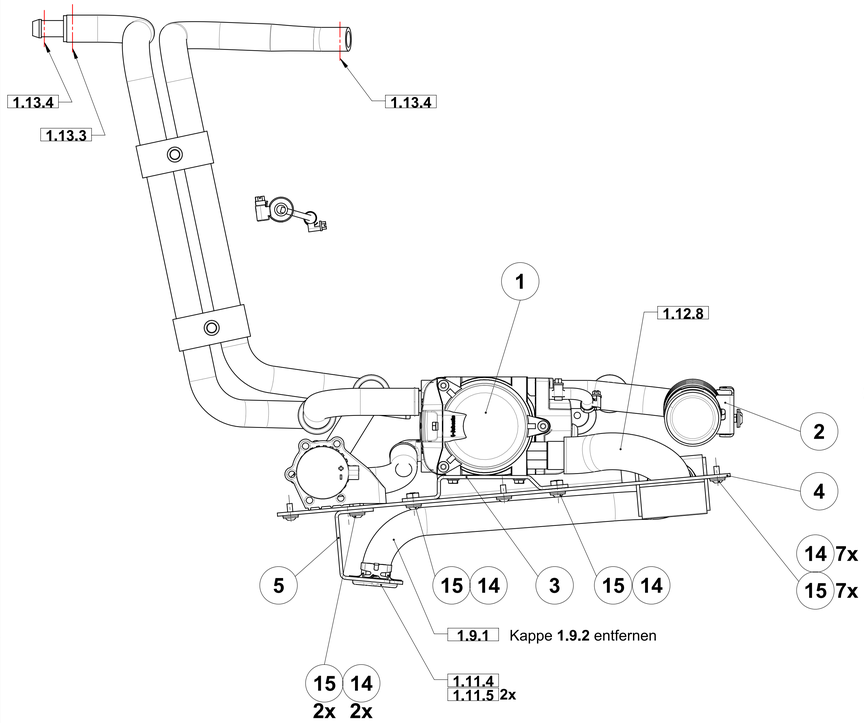

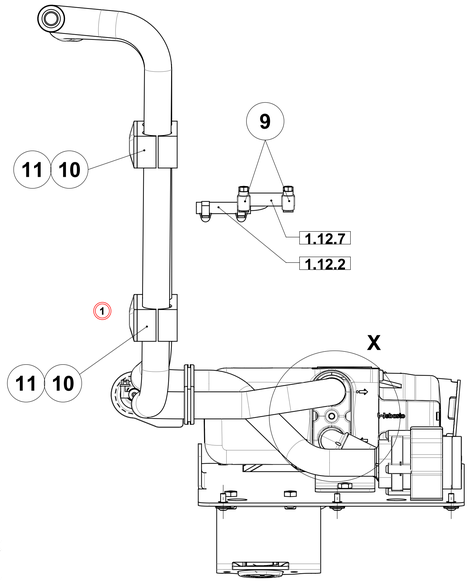

Einbau:

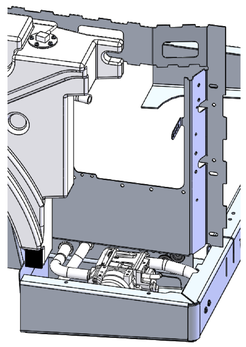

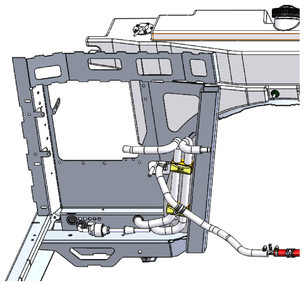

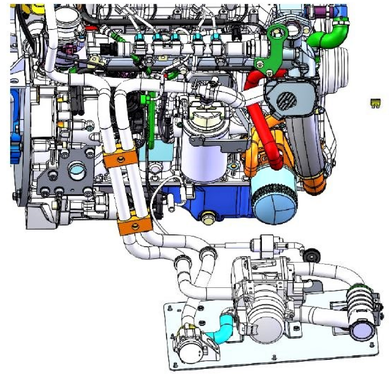

X (1 : 1)

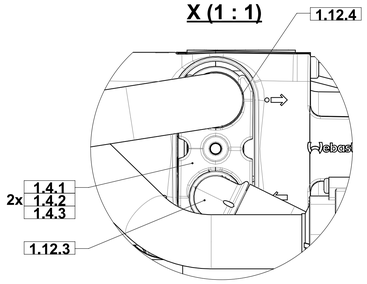

Pos.Nr.	Menge	Sach-Nr.	Beschreibung
1	1	92074947	Webasto Standheizung Kit CM 1650
2	1	96167846	Halter Luftansaugung vollst
3	1	96167341	Halter vollst
4	1	96167333	Bodenblech vollst
5	1	92075720	Abgasrohr Halter
6	1	92071497	Wasserschlauch
7	1	92071489	Wasserschlauch
8	10	17533084	SCHL. SCHELLE DIN 3017-A-8-12X8 W1-2
9	2	17533068	Schlauchschelle DIN 3017-A-16-27X9-W1-2
(1) 10	2	17516576	KLEMMHAELFTENPAAR DIN 3015-ZKP-3-25-25-PP
11	2	17516261	DECKPLATTE DIN 3015-ZDP-3-W1
12	2	15595416	Kabeldurchführung DTPK2530
13	2	15595366	Kabelmuffe Typ DG 21_6
14	13	12520045	SPERRKANTSCHEIBE SKM-6-DACROMETISIERT
15	13	11177094	LINSENFLANSCHSCHR.M.I-6KT.M6X12 A2G
16	1	00004149102	RELAIS
17	1	19731090	SICHERUNGSEINSATZ DIN 72581-C15A-T3
18	1	19731058	Sicherungseinsatz DIN 72581-C20A

nicht dargestellt:
1x - 90156688 Kabelbinder 4,8x360
1x - 97159552 Kabelbaum W45 (Standheizung)

Montagehinweis:
92067925 - Heizungsschlauch 27666031-3700 aus Motoreinheit CM1650 demontiert und um **250mm eingekürzt**!

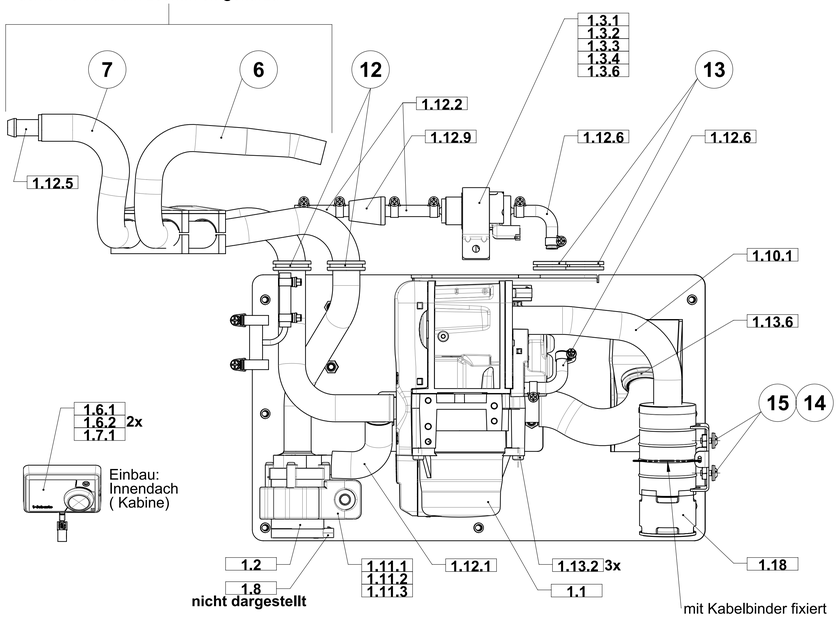

Schema:

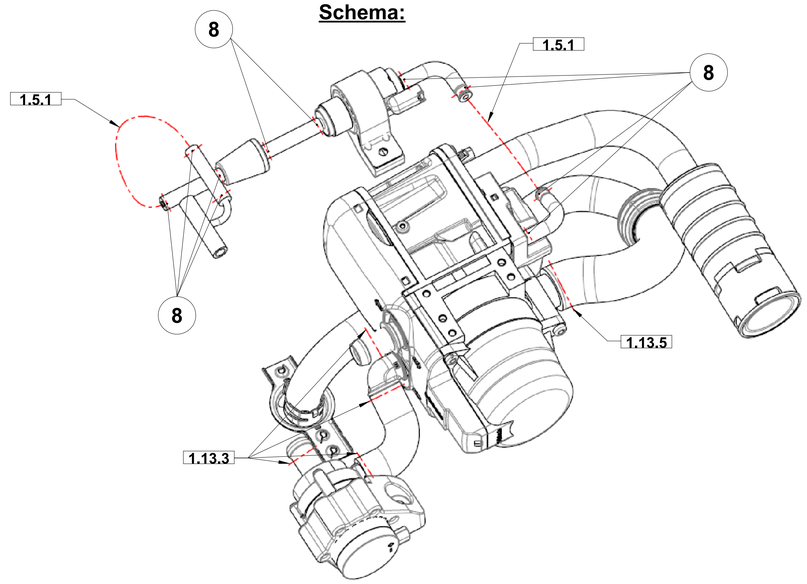

Teile aus Lieferumfang - Webasto Standheizung (Pos.1)			
Pos.Nr.	Menge	Webasto-Nr.	Beschreibung
1	1	1327882A	LU TT-Evo D 4kW EVO HAKO SN 92074947
1.1	1	9021038F	HG.TT-EVO.DCJV.4kW CAM
1.2	1	9021337B	CIRCUL. PUMP U4847 ECON AXIAL 18 MM
1.3.1	1	9031364A	DOSING PUMP DP 42.4 VDA-CONNECTOR
1.3.2	1	1325354A	BLIND RIVET NUT AL M6 0.5-3.0
1.3.3	1	9009420B	HEXAGONAL SCREW WITH DETENT EDGED M6x25
1.3.4	1	9001441B	DOSING PUMP FIXATION
1.3.5 **	2	463949Z	CAILLAU - CLAMP 10 (keine Montage)
1.3.6	1	1317653A	support-angel DP-holder
1.4.1	1	1314309A	HOLDING PLATE FOR WATER CONNECTING AM
1.4.2	2	1302326B	O-SEAL 17.4X2.95 TT1250V
1.4.3	1	1302356A	EJOT-PT-SCREW DG 50 x 15 Z
1.5.1 *	5m	1317791A	Brennstoffleitung 5x1.5 PA9T_PA12
1.6.1	1	9029616A	BRACKET MULTICONTROL
1.6.2	2	9029620A	SHEET-METAL SCREW ISO 7049-ST2.9x19-C-Z
1.7.1	1	9025931F	MULTICONTROL CAR
1.8	1	1317087A	Kabel Umwaelzpumpe L=600MM
1.9.1	1	9038903A	FLEX TUBE D22.2 600mm LG
1.10.1	1	66918B	FLEXIBLE PIPE H-M-A D21.4
1.11.1	1	9014016A	COLLECT CIRCULATION PUMP BUEHLER BMW E60
1.11.2	1	9009420B	HEXAGONAL SCREW WITH DETENT EDGED M6x25
1.11.3	1	1317143A	RAWRIVET DIN7340-A8.7x1.1x10-CuZn
1.11.4	1	1317133A	END POSITION EFIX CPL.
1.11.5	2	1318217C	TAPPING SCREW-ST5,5x13-A4-20H-C
1.12.1	1	431397Z	431397Z02 - BENT HOSE 18x3/5 90 Deg
1.12.2	3	88037A	88037A05 - HOSE 4.5x10
1.12.3	1	1302254C	Wasserstutzen TTV_D18_90Deg_10Deg_VW
1.12.4	1	1313820A	Wasserstutzen TTV_D18_AXIAL_AM
1.12.5	1	1314325B	Schlauchverbinder 18-15
1.12.6	2	9022006A	Kraftstoffschlauch 4.5_10.5x90DEG_PME
1.12.7	1	1310370B	FUEL EXTRACTOR 12x5x12 h-FORM
1.12.8	1	64566A	INSULATION FOR EXHAUST PIPE
1.12.9	1	487171Z	Kraftstoff-Filter
1.13.1	3	1315990A	Screw Hex T25 DIN267-30 5x13-10.9
1.13.2	3	1303448A	EJOMAT-PT-Schr. DG 40x14Z
1.13.3 *	5	91263B	Federbandschelle Type E DN25
1.13.4*	2	67076B	Federbandschelle Type E DN22
1.13.5 *	1	20965A	ROHRSCHELLE D24-26
1.13.6	1	1316131A	SPACER - ASH - FLEX HOSE CPL
1.18	1	9004241A	AIR INTAKE SILENCERTT-V

* nicht im Modell dargestellt
- siehe Schema

** 463949Z CAILLAU - CLAMP 10 wird nicht montiert.

Einbau:
Innendach links
(Kabine)

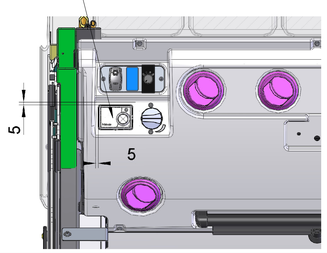

Montagehinweis:
Bei Einbau des Relais den 1-pol. Steckverbinder X114 auseinanderziehen und die offenen Leitungsenden sicher wegbinden.

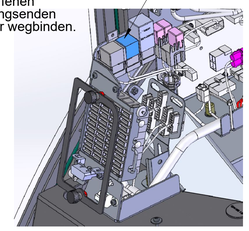

Einbau: Seitenkonsole rechts (Kabine)

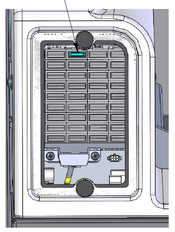

Einbau: E-Kasten

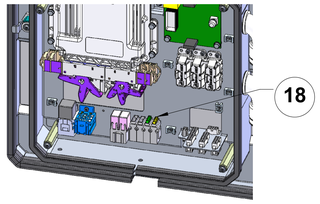

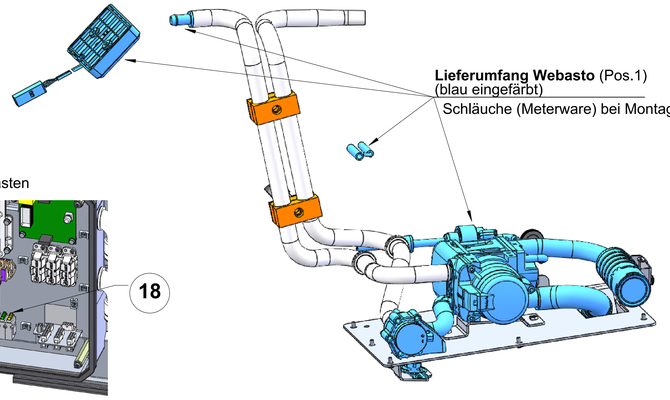

Lieferumfang Webasto (Pos.1)
(blau eingefärbt)
Schläuche (Meterware) bei Montage ablängen.

Hinweis
Die Webasto Diagnose kann an dem Stecker für die Webasto Multicontrol angeschlossen werden.
Dafür Multicontrol aus dem Halterahmen am Innendach lösen, den Halterahmen abschrauben und dann das Anschlusskabel bis zur ersten Steckverbindung in den Fahrgastraum ziehen.
Dann Steckverbindung der Bedieneinheit trennen und Webasto Diagnose anschließen.

5						
4						
3						
2						
1	2x	4105-59	25.02.21	AE/MM		
0	Eingef.fr.	4100-36	11.01.21	AE/MM		
	Ersetzt durch vor	Änd.-Nr.	Datum	Name		

Konstr. Freigabe: D

HAKO GMBH D-23843 BAD OLDESLOE

Typ 1491-82

A0 SW

Maßmaß | Abmaße | Nr. | Ersetzt durch vor | Änd.-Nr. | Datum | Name

2019 | DATUM | NAME
Gezeichnet 23.10. Hoff
Geprüft JF
Normgepr.

Hergestellt aus

Maße ohne Toleranzangabe

Diese Maße werden vom Empfänger besonders geprüft.

Ersetzt für:

Werkstoff

Zeichnungs-Nr.:
Änderungs-Nr.: 0000-05

Werkstück-Außenkante DIN ISO 13715	
A	Beliebig bis 0,5
C	Scharfkantig von 0 bis -0,2
D	Grattfrei von -0,2 bis -0,5
	Unbem. Innenkant. R0,4 bis R1,2

Maßstab 1:2

Benennung **Standheizung**

Zeichnungs-Nr. **97157242**

Weitergabe sowie Vervielfältigung dieses Dokuments, Verwertung und Mitteilung seines Inhalts sind verboten, soweit nicht ausdrücklich gestattet. Zuwiderhandlungen verpflichten zu Schadensersatz. Alle Rechte für den Fall der Patent-, Gebrauchsmuster- oder Geschmacksmustereintragung vorbehalten.

Blattzahl: | Blatt: 1

Ähnlich dem Teil: